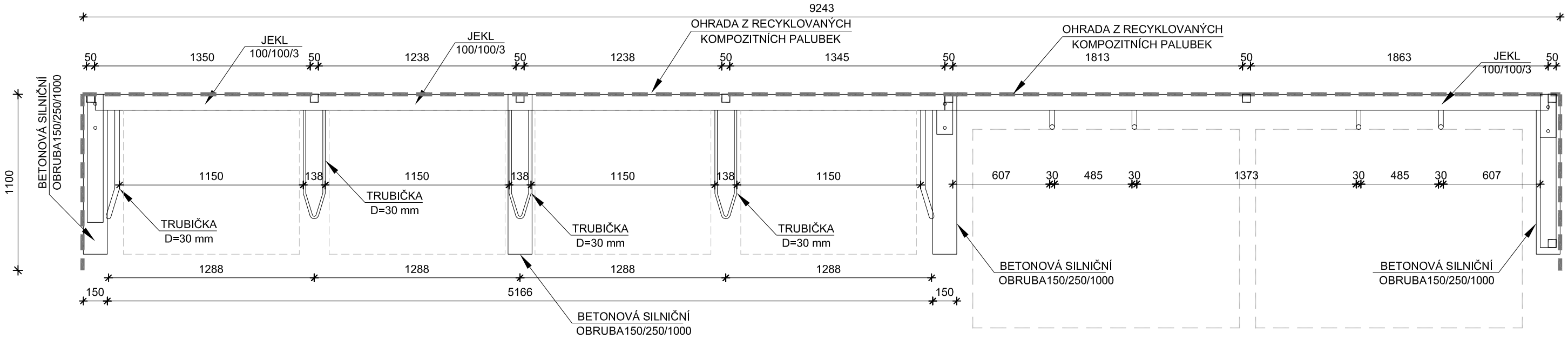

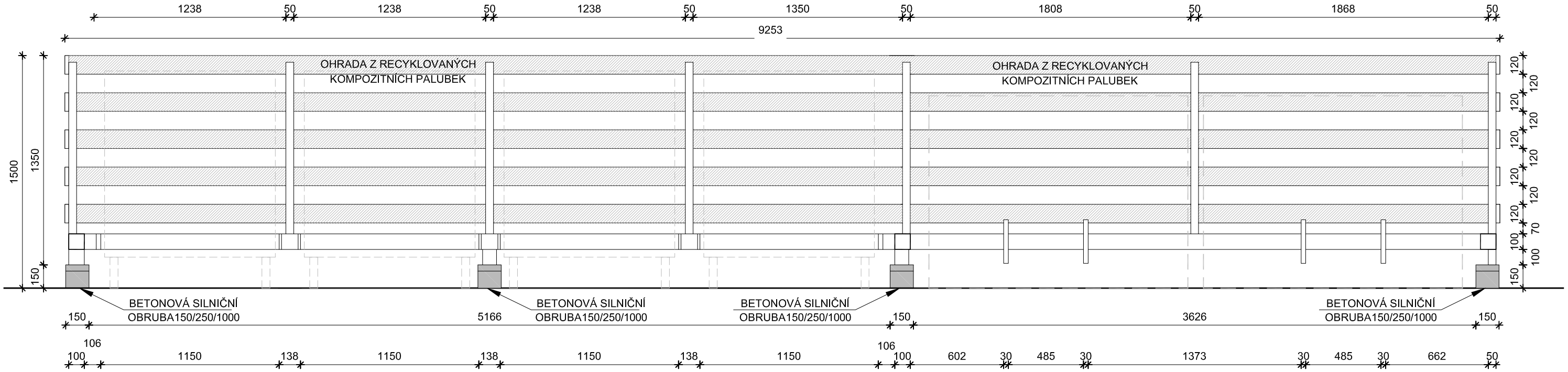

POZNÁMKA

- 4X KONTEJNER O OBJEMU 1000 l
+ 2X KONTEJNEROVÝ ZVON O OBJEMU 2 150 l
- ŽÁROVĚ ZINKOVANÁ OCEL
- OPLÁŠTĚNÍ Z RECYKLOVANÉHO MATERIÁLU RETEXTIL
- NOSNÉ BETONOVÉ PRVKY Z VIBROLISOVANÉHO BETONU
- CELÝ SYSTÉM NEBUDE NIJAK KOTVEN K PODLOŽÍ

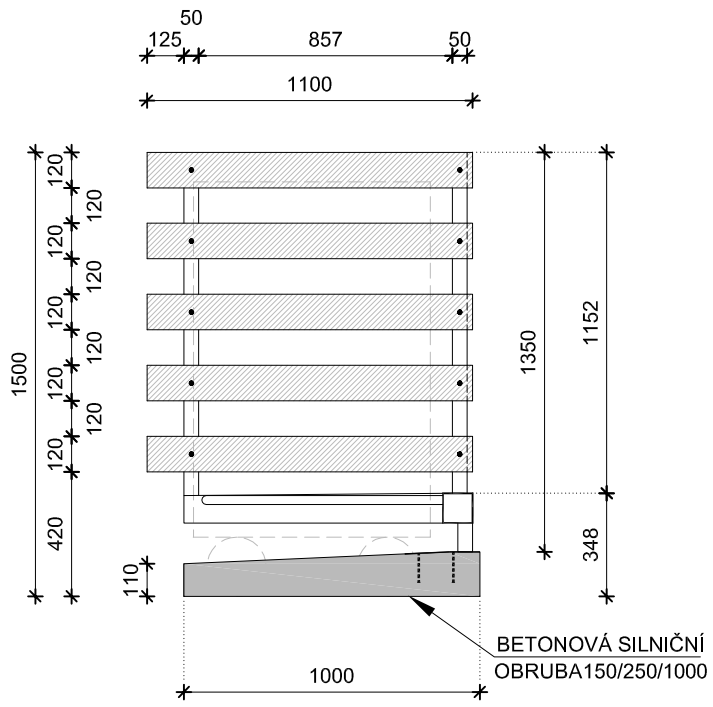

Zodpovědný projektant ČKAIT: 0402458	Vedoucí projektu	PROJEKČNÍ A STAVEBNÍ FIRMA PROSTAVBO DC spol. s r.o. Sídlo: Ludvíkovice č.p.50 IČO: 08333289 DIČ: CZ08333289 Email: josef.bouma@prostavbodc.cz, Tel. 607 680 396
Josef Bouma	Josef Bouma	
Stavebník: Statutární město Děčín, Mírové nám. 1175/5, 405 02 Děčín IV		Formát: 2xA4
Místo stavby: p.p.č. 595 k.ú. Boletice nad Labem		Datum: 08/2023
Stavba: **KONTEJNEROVÁ STÁNÍ**		Měřítko: 1:25
ARETAČNÍ SYSTÉM NÁDOB PRO SEPAROVANÝ ODPAD		Stupeň: PROVEDENÍ STAVBY
Lokalita: č. 14 - ul. Kostelní		č.paré / č. zakázky 38/2023
Výkres: **VÝKRES ARETAČNÍHO SYSTÉMU**		č. výkresu D.1.1-1